# STEFANODESIGN

Notice de montage



# Sommaire


- Français ..... 3-11
- English ..... 12-20
- Deutsch ..... 21-29
- Dutch ..... 30-38
- Español ..... 39-47
- Português ..... 48-56

# STEFANODESIGN

## Manuel d'utilisation

Avec nos remerciements

Profitez de **5% de rabais**
sur votre prochain achat
avec le coupon

**SATISFACTION5**

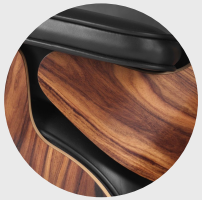

PLACAGE EN BOIS NATUREL
AVEC COQUE EN
CONTREPLAQUÉ DE 7 COUCHES



MOUSSE HAUTE DENSITÉ



COUSSIN FAIT À LA MAIN

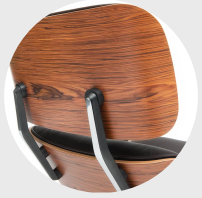

SUPPORTS EN ALUMINIUM
DE HAUTE QUALITÉ



# Instructions de montage

Veuillez suivre les instructions ci-dessous pour un montage réussi.
Notre service client est disponible du lundi au samedi si nécessaire.

| ITEM | PIC | QTY |
|---|---|---|
| A |  Chair legs | 1 |
| B |  Ottoman legs | 1 |
| C |  Chair seat | 1 |
| D |  Ottoman cushion | 1 |
| E |  Ottoman base | 1 |
| F |  Chair base | 1 |
| G |  Chair dust guard | 1 |
| H |  Chair rubber pad | 1 |
| I |  Chair fixed ring | 1 |
| J |  Ottoman fix screw | 4 |

| ITEM | PIC | QTY |
|---|---|---|
| K |  Chair fix screw | 5 |
| L |  Chair back rest | 1 |
| M |  Arm rest | 2 |
| N |  Steel bracket | 2 |
| O |  Screw 8*18 | 8 |
| P |  Screw 6*25 | 8 |
| Q |  Screw 6*16 | 4 |
| R |  Tool | 2 |
| S |  Tool | 1 |
| T |  Rubber gasket | 8 |



**1** Lors de l'assemblage, veuillez utiliser l'emballage ou un film de protection sur le sol pour éviter que les éléments du fauteuil ne soient abimés en touchant le sol.

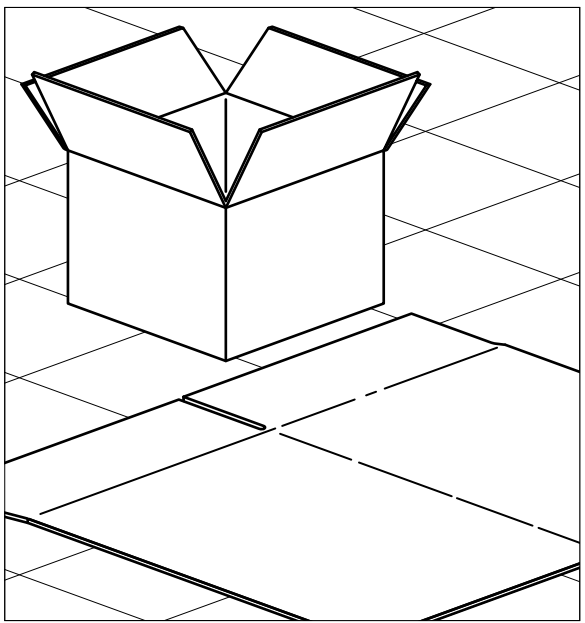

**2** Assemblage de l’ottoman: Vissez les 4 patins J sous les pieds de la base B. Insérez la pièce E dans la base B.
À l’aide des vis P et des rondelles T, fixez le coussin D sur son support.

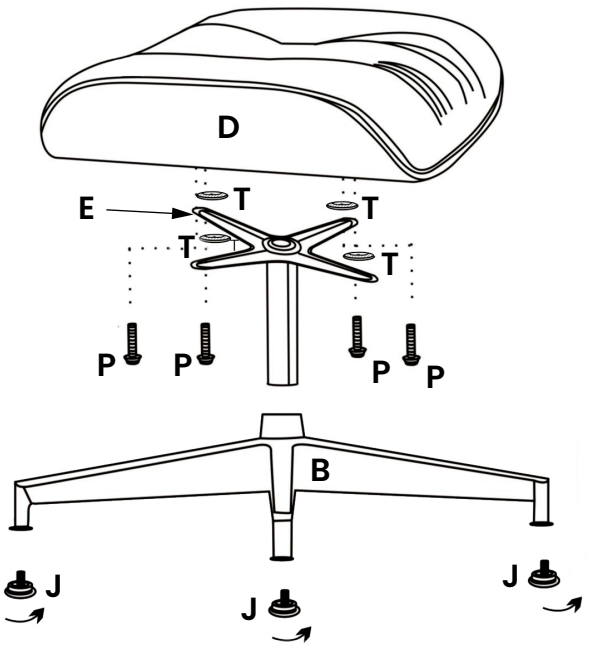

**3**

Assemblage du fauteuil: Nous recommandons de positionner le dossier et l'assise du fauteuil sur un canapé afin de faciliter l'assemblage.

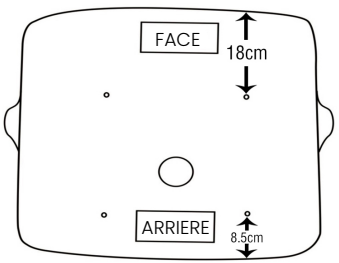


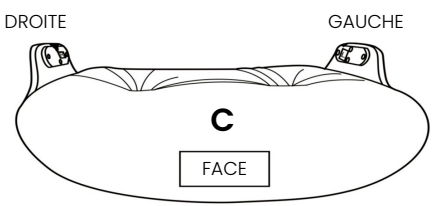


Vissez légèrement les vis O et le support métallique N sur le vis du fauteuil L. Vissez légèrement les O sur l'assise du fauteuil. Ensuite, vissez progressivement les 8 vis O jusqu'au maximum.

Si les vis ne rentrent pas facilement, appliquez de l'huile ou du WD40 sur les vis et dans les trous pour faciliter le serrage.

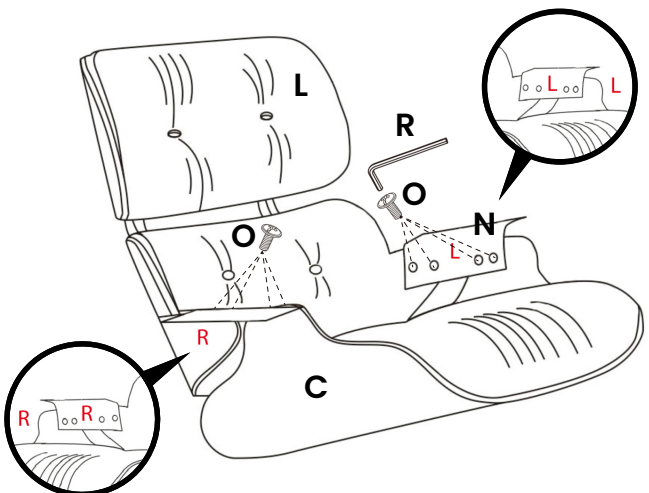


L= Côté gauche
R= Côté droit

**4**

Fixez les accoudoirs M sur le fauteuil à l'aide des vis Q.
L'accoudoir avec la marque « L » se positionne à Gauche et l'accoudoir avec la marque « R » à Droite.

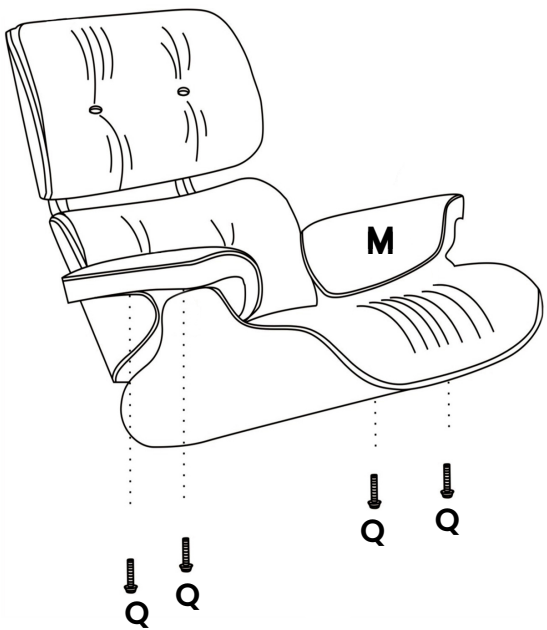


**5**

Vissez les 5 patins K sous les pieds de la base A.
Insérez la pièce G dans la base A au maximum. Nous recommandons l'usage d'un maillet.
Ajoutez la rondelle transparente H dans la pièce F.
Insérez la pièce F dans la base A.

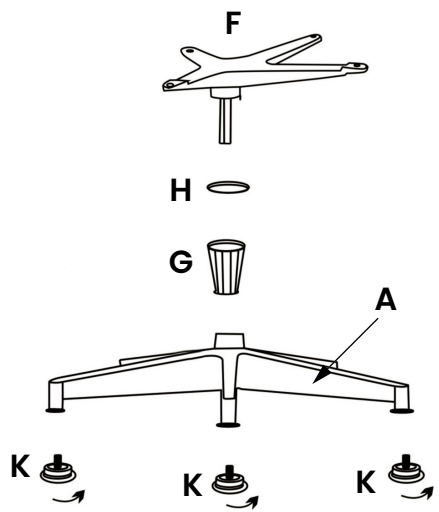

**6** Insérez la bague I à l'aide de l'outil S au centre de la base A. La pièce I permet de solidariser la base A et la pièce F.

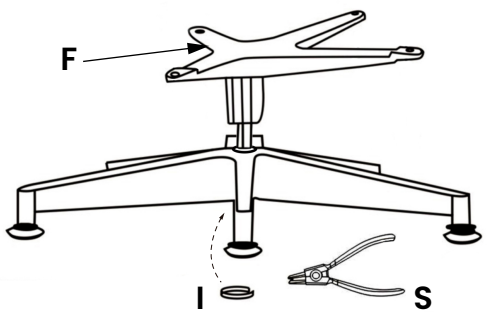


**7** Assemblez la base et l'assise du fauteuil avec les vis P et les rondelles T.

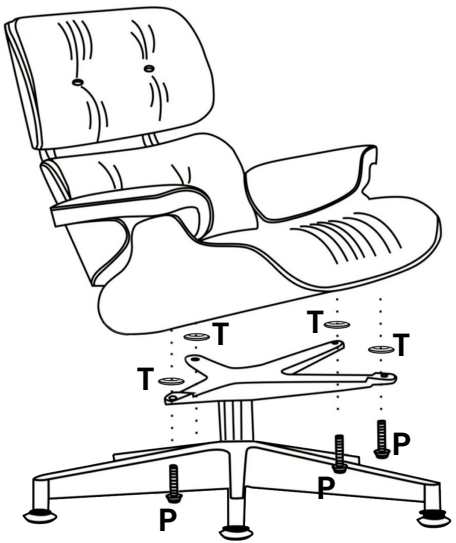

**8** Assurez -vous que toutes les vis soient bien serrées et profitez de votre nouveau fauteuil!

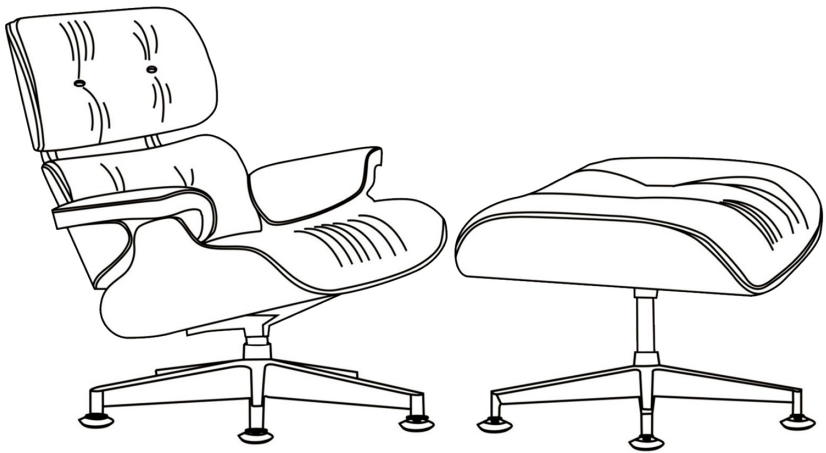

## Suivez-nous

Stefano Design

stefanodesignfr

stefanodesign

www.stefanodesign.fr

# STEFANODESIGN

## Assembly instructions

Thank you!

Enjoy a **5% discount**
on your next order
with the coupon

**SATISFACTION5**

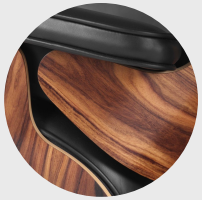

NATURAL WOOD VENEER MADE FROM 7-LAYER OF PLYWOOD



HIGH DENSITY FOAM



HAND-SEWN CUSHIONS

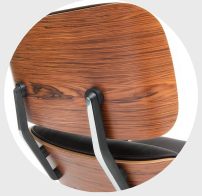

HIGH QUALITY ALUMINUM FRAME



# Assembly procedures

Please follow instructions for proper assembly and mounting.
Our customer service representatives remain available
from Monday to Friday for any assistance.

| ITEM | PIC | QTY |
|---|---|---|
| A |  Chair legs | 1 |
| B |  Ottoman legs | 1 |
| C |  Chair seat | 1 |
| D |  Ottoman cushion | 1 |
| E |  Ottoman base | 1 |
| F |  Chair base | 1 |
| G |  Chair dust guard | 1 |
| H |  Chair rubber pad | 1 |
| I |  Chair fixed ring | 1 |
| J |  Ottoman fix screw | 4 |

| ITEM | PIC | QTY |
|---|---|---|
| K |  Chair fix screw | 5 |
| L |  Chair back rest | 1 |
| M |  Arm rest | 2 |
| N |  Steel bracket | 2 |
| O |  Screw 8*18 | 8 |
| P |  Screw 6*25 | 8 |
| Q |  Screw 6*16 | 4 |
| R |  Tool | 2 |
| S |  Tool | 1 |
| T |  Rubber gasket | 8 |



**1** We recommend using our package or any other protection on the ground to avoid damaging your armchair or any of its elements during assembly.

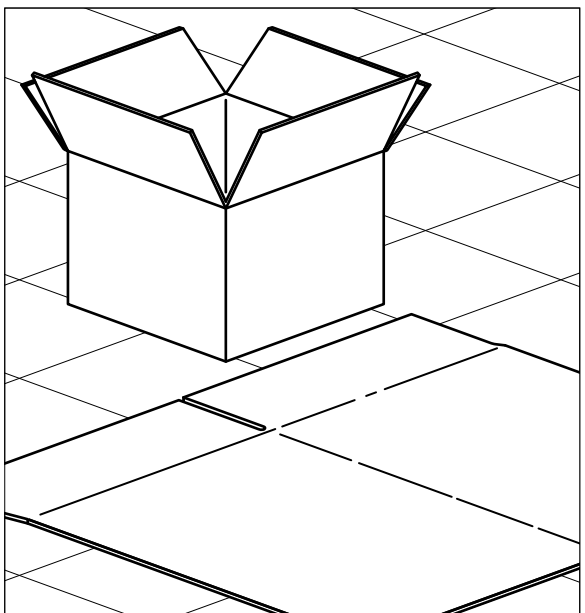

**2** Ottoman assembly: screw the 4 bumpers J under the base B. Insert part E in the base B. Using the screws P and washers T, assemble the seat cushion D on its support.

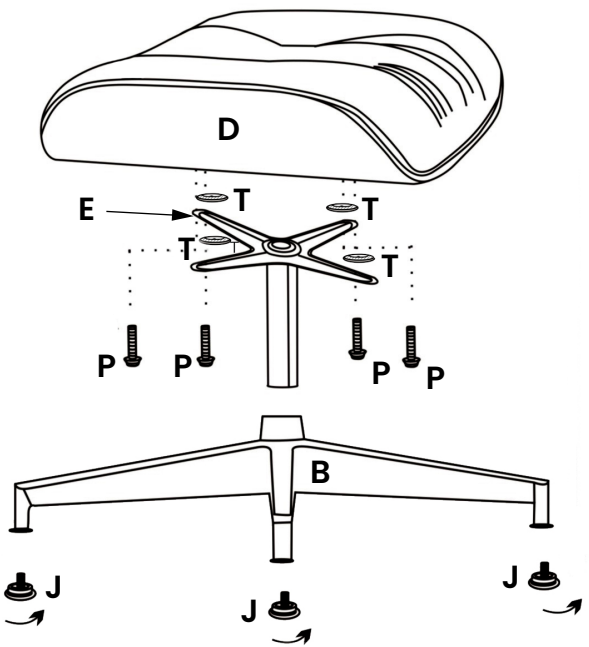

**3** Armchair assembly: we recommend laying the backrest and the seat of the armchair on a couch to facilitate the assembly.

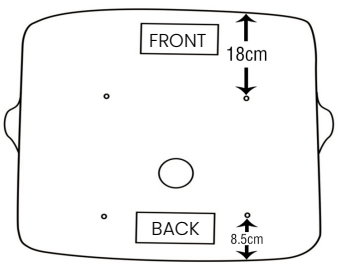


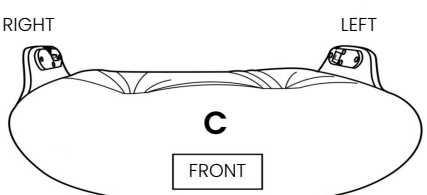


Partially tighten the screws O and the steel bracket N together on the backrest L. Partially tighten the screws O on the chair seat C. Proceed by screwing progressively the eight screws O until completely tightened.

To facilitate screwing, WD40 or oil can be applied in and around holes.

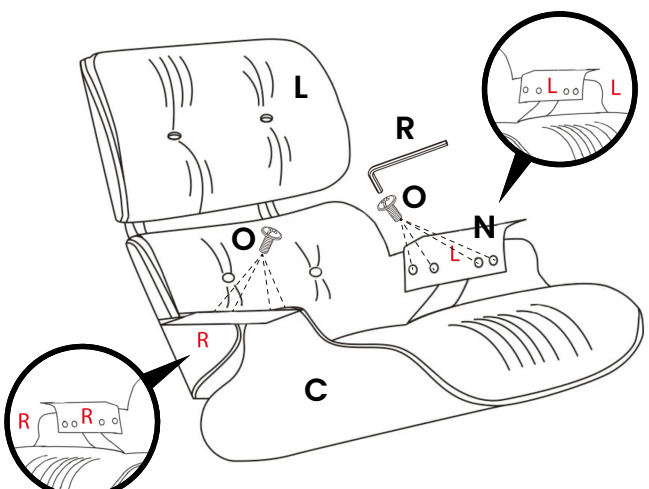


L= Left side
R= Right side

**4** Attach the armrests M on the chair using screws Q.
Armrests are marked « L » for left and « R » for right.

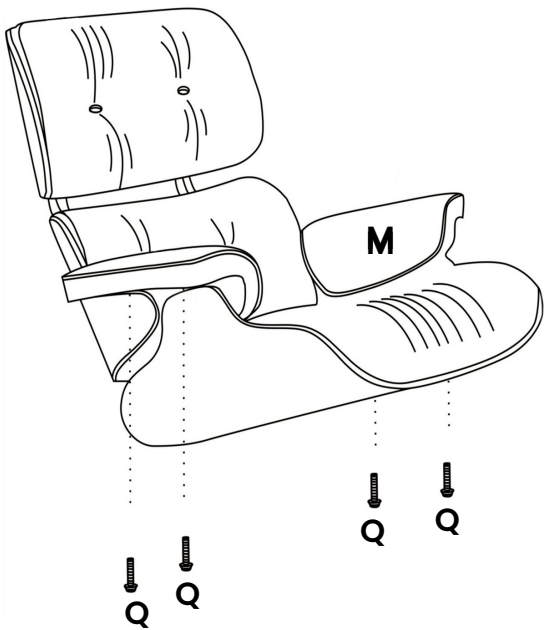


**5** Screw the 5 K bumpers under the base A. Fully insert the part G into the base A. We recommend the use of a mallet to ease the process. Attach the clear washer H in the part F. Insert the part F in the base A.

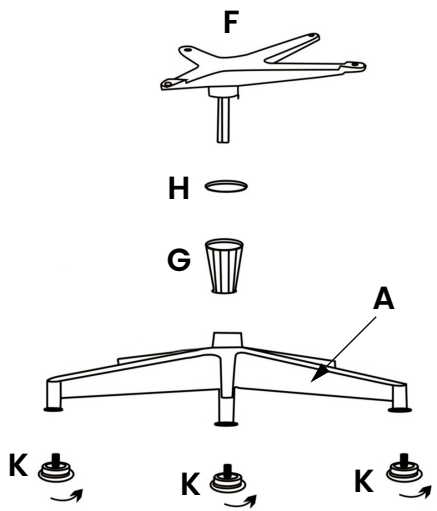

**6** Using the tool S, insert the ring I in the center of the base A. Ring I helps connecting both the base A and the part F together.

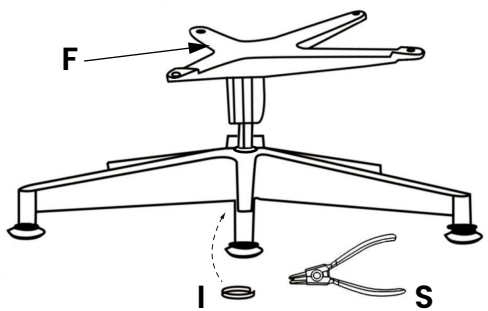


**7** Assemble the chair base and the seat using the screws P and the washers T.

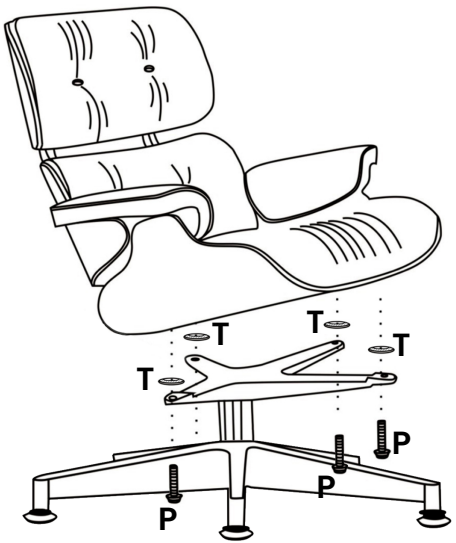

**8** Ensure all screws are fully tighten and enjoy your new lounge chair!

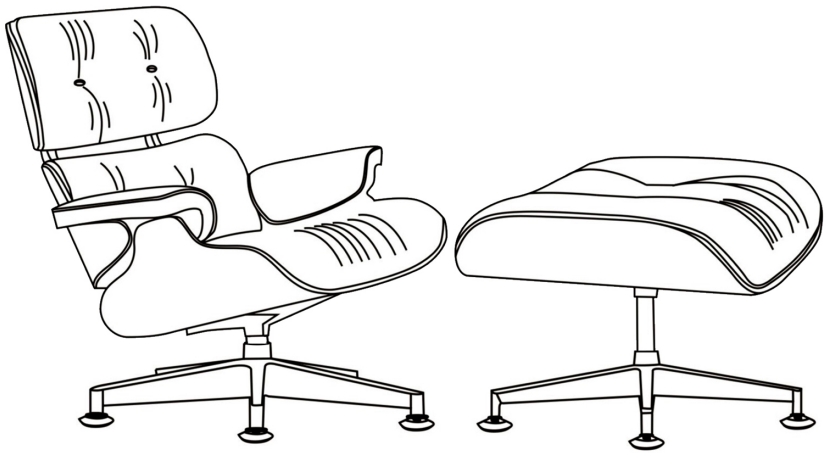

## Follow us

 Stefano Design

 stefanodesignfr

 stefanodesign

 www.stefanodesign.fr

# STEFANODESIGN

## Gebrauchsanweisung

Mit unserem Dank

Profitieren Sie von **5% Rabatt**
auf Ihren nächsten Einkauf
mit dem Coupon

**SATISFACTION5**

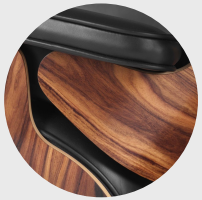

NATURHOLZFURNIER AUS
7-LAGIGEM SPERRHOLZ



HOCHDICHTER
SCHAUMSTOFF



HANDGENÄHTE KISSEN

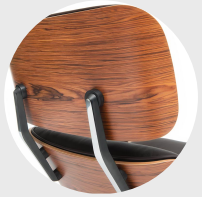

HOCHWERTIGER
ALUMINIUM-RAHMEN



# Anleitung zur Montage

Bitte befolgen Sie die folgenden Anweisungen für eine erfolgreiche Montage.
Unser Kundenservice steht Ihnen bei Bedarf von Montag bis Samstag zur Verfügung.

| ITEM | PIC | QTY |
|---|---|---|
| A |  Chair legs | 1 |
| B |  Ottoman legs | 1 |
| C |  Chair seat | 1 |
| D |  Ottoman cushion | 1 |
| E |  Ottoman base | 1 |
| F |  Chair base | 1 |
| G |  Chair dust guard | 1 |
| H |  Chair rubber pad | 1 |
| I |  Chair fixed ring | 1 |
| J |  Ottoman fix screw | 4 |

| ITEM | PIC | QTY |
|---|---|---|
| K |  Chair fix screw | 5 |
| L |  Chair back rest | 1 |
| M |  Arm rest | 2 |
| N |  Steel bracket | 2 |
| O |  Screw 8*18 | 8 |
| P |  Screw 6*25 | 8 |
| Q |  Screw 6*16 | 4 |
| R |  Tool | 2 |
| S |  Tool | 1 |
| T |  Rubber gasket | 8 |



**1** Verwenden Sie beim Zusammenbau bitte die Verpackung oder eine Schutzfolie auf dem Boden, um zu verhindern, dass die Teile des Sessels beschädigt werden, wenn sie den Boden berühren.

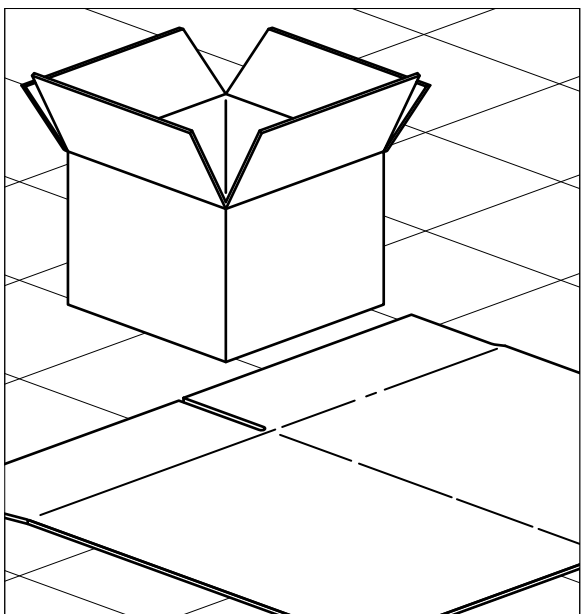

**2** Zusammenbau des Ottomans: Schrauben Sie die 4 J Kufen unter den Füßen der Basis B. Stecken Sie Teil E in die Basis B. Befestigen Sie mit den Schrauben P und den Unterlegscheiben T das Kissen D an der Halterung E.

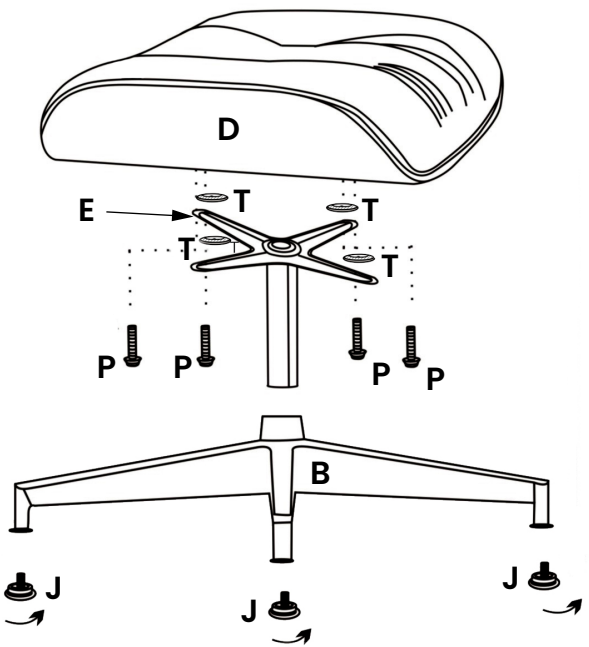

**3**

Zusammenbau des Stuhls: Wir
Wir empfehlen, die Rückenlehne auf einem und Sitzfläche des Sessels auf ein Sofa zu stellen, um den Zusammenbau erleichtern.

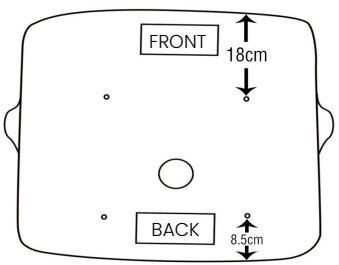


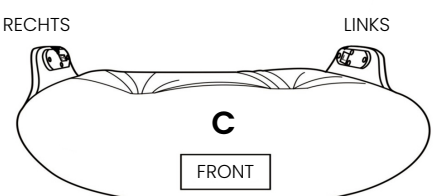


Schrauben Sie die Schrauben O und die Mettall Halterung N an der Rückenlehne des Sessels L leicht an.
Schrauben Sie die O leicht auf die Sitzfläche des Sessels. Schrauben Sie dann schrittweise die 8 Schrauben O bis zum Maximum ein.

Wenn sich die Schrauben nicht leicht eindrehen lassen, tragen Sie etwas Öl oder WD40 auf die Schrauben und in die Löcher, um das Anziehen zu erleichtern.

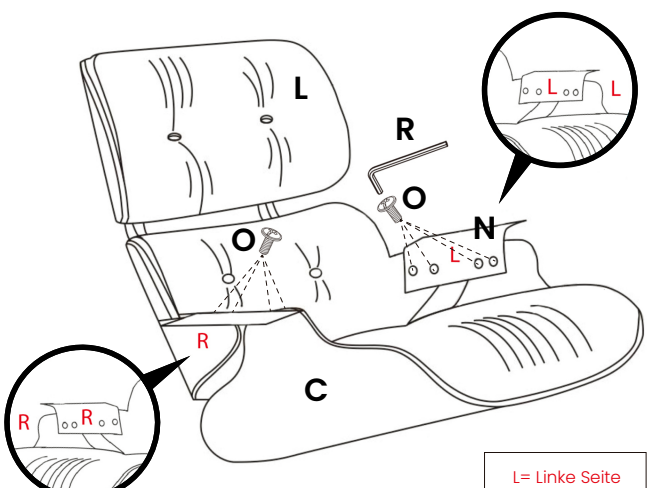


L= Linke Seite
R= Rechte Seite

**4**

Befestigen Sie die Armlehnen M am Stuhl mithilfe von den Schrauben Q.
Die Armlehne mit der Markierung "L" positioniert sich nach links und die Armlehne mit der Markierung "R" nach rechts.

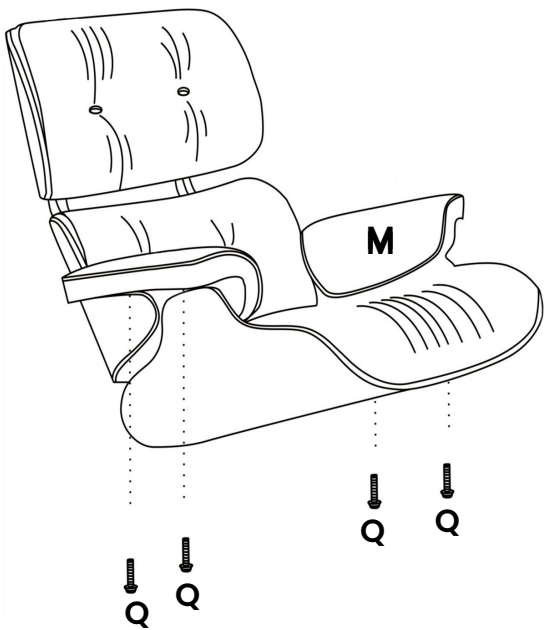


**5**

chrauben Sie die 5 Kufen K unter die Füße der Basis A ein.
Schieben Sie das Teil G in die Basis A maximal ein. Wir empfehlen die Verwendung eines Holzhammers.
Fügen Sie die durchsichtige Unterlegscheibe H in das Teil F.
Setzen Sie das Teil F in die Basis A ein.

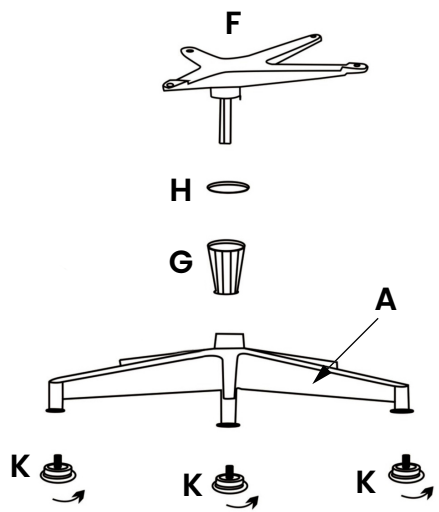

**6** Führen Sie den Ring I mithilfe des Werkzeugs S in die Mitte der Basis A ein. Mithilfe von Teil I werden die Basis A und Teil F fest miteinander verbinden.

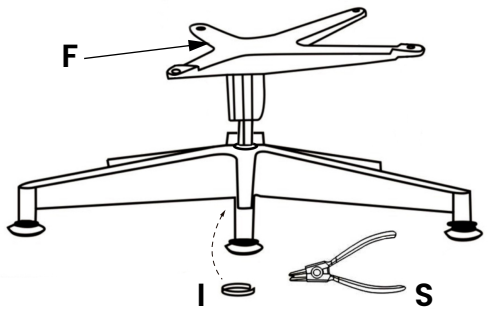


**7** Bauen Sie die Basis und die Sitzfläche des Stuhls zusammen, mit den Schrauben P und den Unterlegscheiben T.

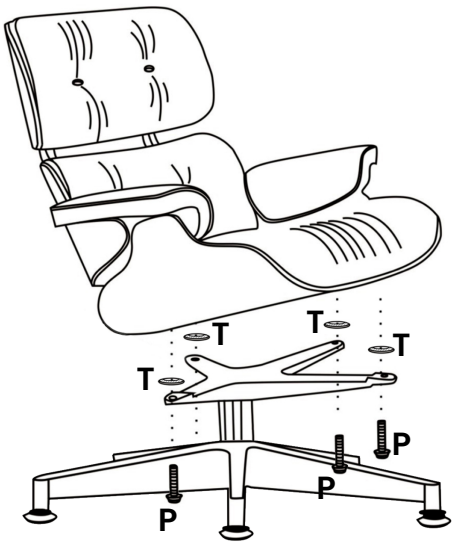

**8** Achten Sie darauf, dass alle Schrauben fest sitzen, und genießen Sie Ihren neuen Sessel !

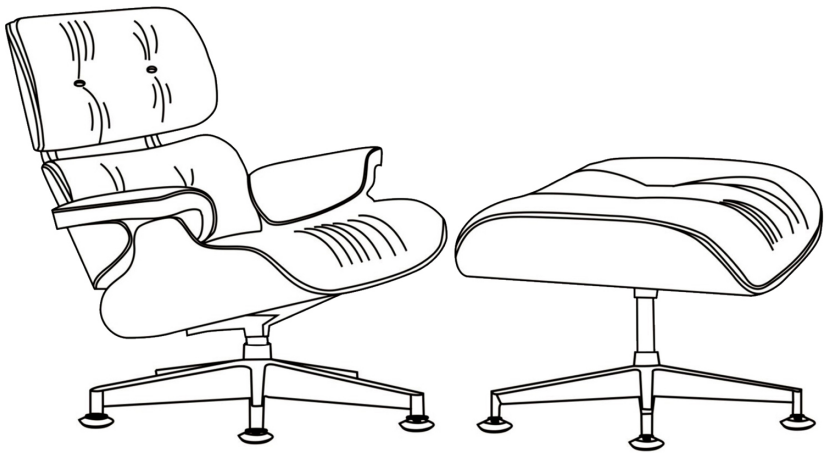

## Folgen Sie uns

 Stefano Design

 stefanodesignfr

 stefanodesign

 www.stefanodesign.fr

# STEFANODESIGN

## Gebruikershandleiding

Met onze dank!

Krijg **5% korting**
op uw volgende aankoop
met de kortingsbon

**SATISFACTION5**

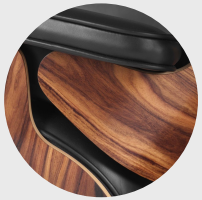

NATUURLIJK HOUTFINEER MET 7-LAGEN MULTIPLEX OMHULSEL



SCHUIM MET HOGE DISCHTHEID



HANDGEMAAKT KUSSEN

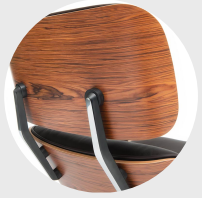

RUGSTEUN IN ALUMINUM VAN HOGE KWALITEIT



# Montage-instructies

Volg de onderstaande instructies voor een geslaagde montage.
Onze klantendienst is van maandag tot zaterdag beriekbaar indien nodig.

| ITEM | PIC | QTY |
|---|---|---|
| A |  Chair legs | 1 |
| B |  Ottoman legs | 1 |
| C |  Chair seat | 1 |
| D |  Ottoman cushion | 1 |
| E |  Ottoman base | 1 |
| F |  Chair base | 1 |
| G |  Chair dust guard | 1 |
| H |  Chair rubber pad | 1 |
| I |  Chair fixed ring | 1 |
| J |  Ottoman fix screw | 4 |

| ITEM | PIC | QTY |
|---|---|---|
| K |  Chair fix screw | 5 |
| L |  Chair back rest | 1 |
| M |  Arm rest | 2 |
| N |  Steel bracket | 2 |
| O |  Screw 8*18 | 8 |
| P |  Screw 6*25 | 8 |
| Q |  Screw 6*16 | 4 |
| R |  Tool | 2 |
| S |  Tool | 1 |
| T |  Rubber gasket | 8 |



**1** Gebruik bij het assembleren van de stoel een verpaking of een beschermende folie op de vloer om te voorkomen dat de stoelonderdelen beschadigd raken bij aanraking met de vloer.

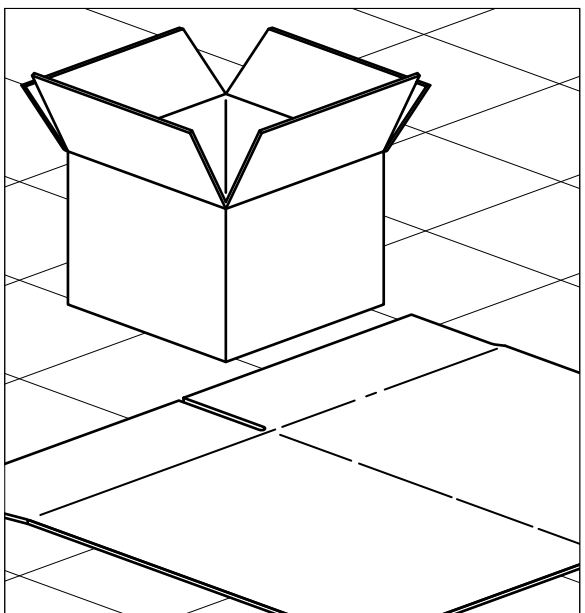

**2** Montage van de voetenbank: Schroef de 4 glijders J onder de poten van het onderstel B. Plaats deel E in de basis B. Met behulp van de schroeven P en de onderlegringen T maakt u het kussen D vast aan zijn steun.

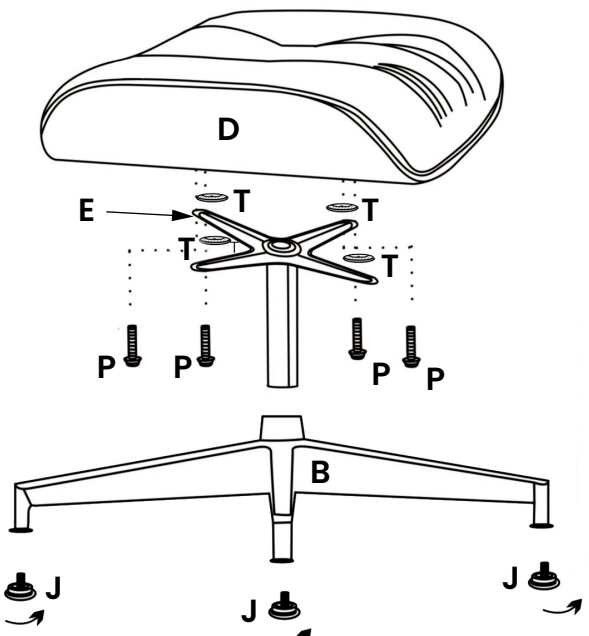

**3**

De stoel in elkaar zetten: Wij raden aan de rugleuning en de zitting van de stoel op een bank te plaatsen om de montage te vergemakkelijken.

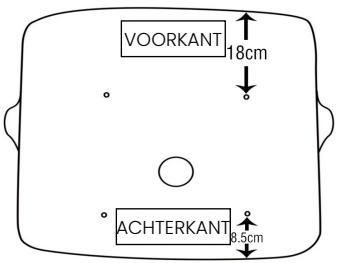


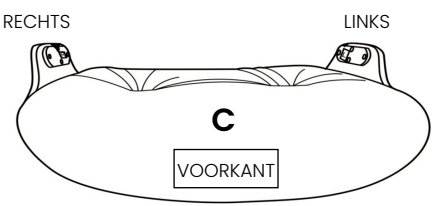


Schroef de schroeven O en de metalen steun N lichtjes vast op de schroef L van de stoel. Draai vervolgens de 8 schroeven O er stapsgewijs in tot ze helemaal vastzitten.

Als de schroeven niet gemakkelijk passen, breng dan olie of WD40 aan op de schroeven en de gaten om het vastdraaien te vergemakkelijken.

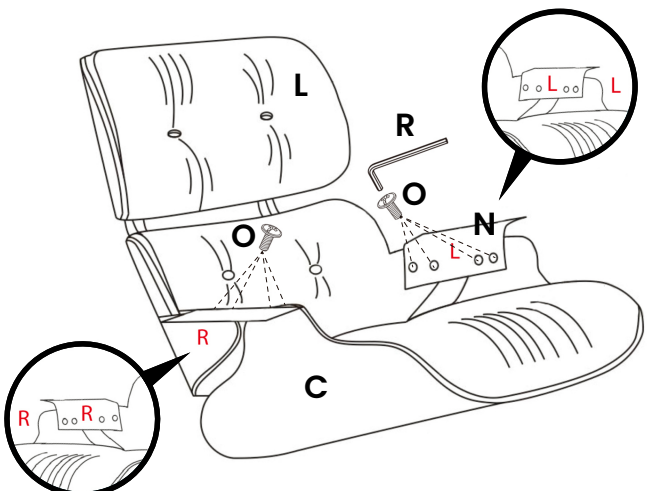


L= Linkerzijde
R= Rechterzijde

**4** Monteer de armsteunen M aan de stoel met de schroeven Q. De met "L" gemerkte armleuning wordt links geplaatst en de met "R" gemerkte armleuning rechts.

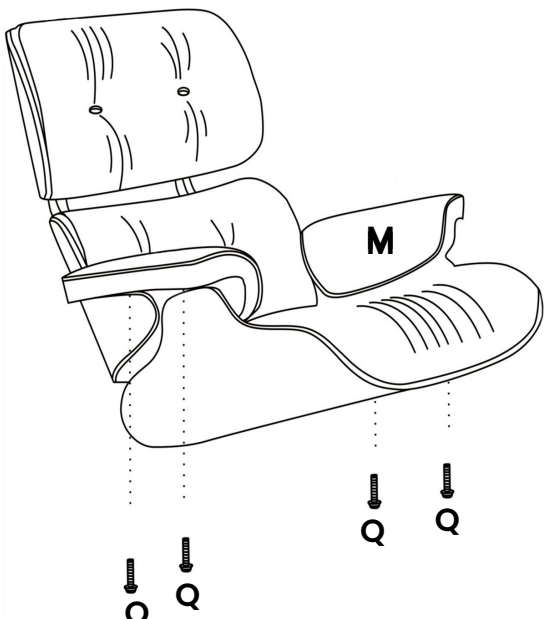


**5** Schroef de 5 glijders K onder de poten van de basis A.Steek deel G in de basis A tot aan de aanslag. We raden aan een hamer te gebruiken.Voeg de transparante sluitring H toe aan deel F. Plaats onderdeel F in de basis A.

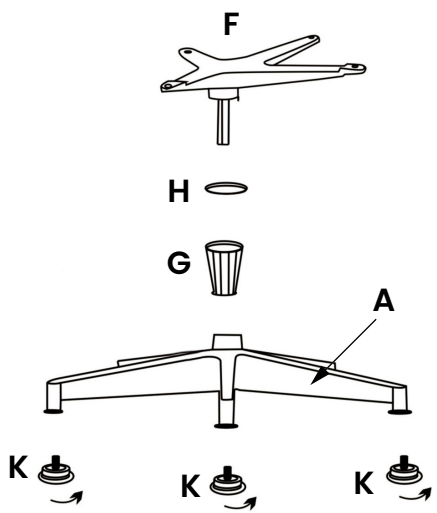

**6** Plaats ring I met behulp van gereedschap S in het midden van basis A. Deel I wordt gebruikt om de basis A en deel F aan elkaar te bevestigen.

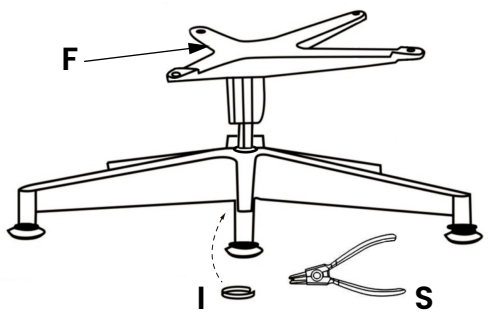


**7** Zet de stoelbasis en de zitting in elkaar met de P-schroeven en T-ringen.

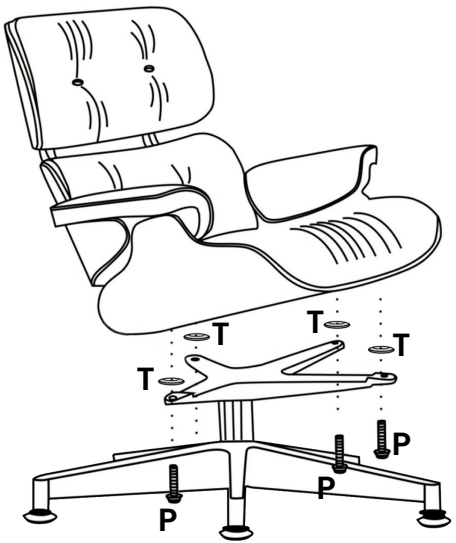

**8** Zorg ervoor dat alle schroeven vastzitten en geniet van uw nieuwe zetel.

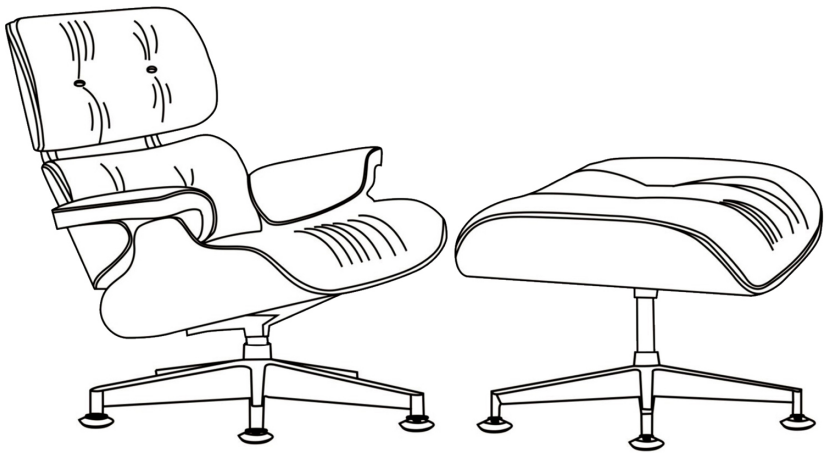

## Volg ons

Stefano Design

stefanodesignfr

stefanodesign

www.stefanodesign.fr

# STEFANODESIGN

## Instrucciones de montaje

Gracias!

Disfrute de un **5% de descuento**
en su próximo pedido
con el cupón

**SATISFACTION5**

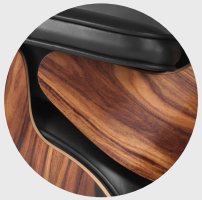

MADERA NATURAL
CONTRACHAPADA
DE 7 CAPAS



ESPUMA DE ALTA
DENSIDAD



COJINES COSIDOS A MANO

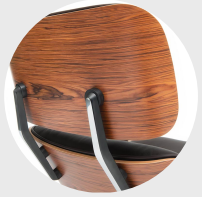

MARCO DE ALUMINIO
DE ALTA CALIDAD



# Procedimiento de montaje

Por favor, siga las instrucciones para un correcto montaje y ensamblaje.
Nuestros representantes del servicio de atención al cliente
están disponibles de lunes a viernes para cualquier ayuda.

| ITEM | PIC | QTY |
|---|---|---|
| A |  Patas de la silla | 1 |
| B |  Patas del Ottoman | 1 |
| C |  Asiento de la silla | 1 |
| D |  Cojín del Ottoman | 1 |
| E |  Base del Ottoman | 1 |
| F |  Base de la silla | 1 |
| G |  Protector de polvo de la silla | 1 |
| H |  Arandela de goma de la silla | 1 |
| I |  Anillo fijo de la silla | 1 |
| J |  Tornillo de fijación del Ottoman | 4 |

| ITEM | PIC | QTY |
|---|---|---|
| K |  Tornillo de fijación de la silla | 5 |
| L |  Respaldo de la silla | 1 |
| M |  Apoyabrazos | 2 |
| N |  Soporte de acero | 2 |
| O |  Tornillo 8*18 | 8 |
| P |  Tornillo 6*25 | 8 |
| Q |  Tornillo 6*16 | 4 |
| R |  Herramienta | 2 |
| S |  Herramienta | 1 |
| T |  Junta de goma | 8 |



**1** Recomendamos utilizar nuestro embalaje o cualquier otra protección en el suelo para evitar dañar su sillón o cualquiera de sus elementos durante el montaje.

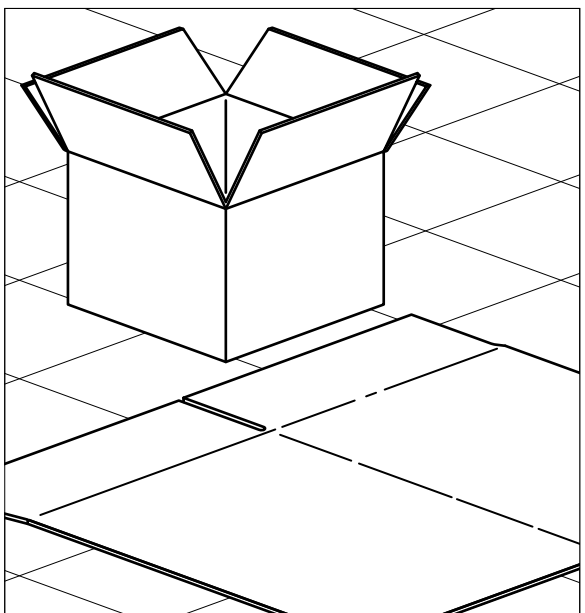

**2** Montaje del Ottoman: atornille los 4 topes J bajo la base B. Introduzca la pieza E en la base B. Con los tornillos P y las arandelas T, monte el cojín del asiento D en su soporte.

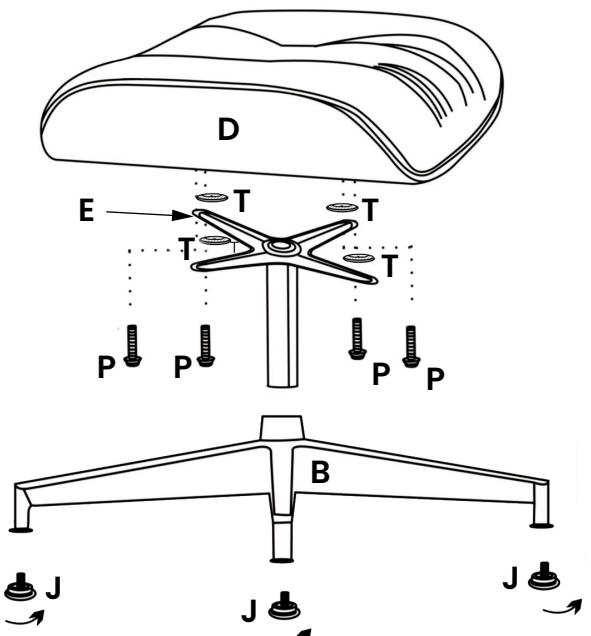

**3** Montaje del sillón: recomendamos colocar el respaldo y el asiento del sillón sobre un sofá para facilitar el montaje.

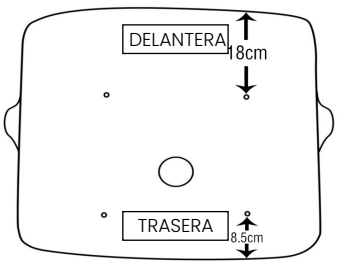


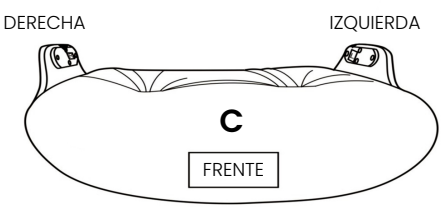


Apriete parcialmente los tornillos O y el soporte de acero N en el respaldo L. Apriete parcialmente los tornillos O en el asiento de la silla C. Proceda a atornillar progresivamente los ocho tornillos O hasta que estén completamente apretados.

Para facilitar el atornillado, se puede aplicar WD40 o aceite en los agujeros y alrededor de ellos.

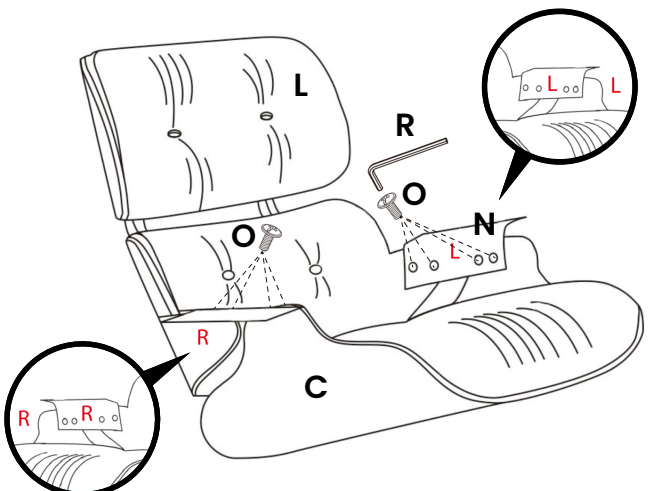


L= Lado izquierdo
R= Lado derecho

**4** Fije los apoyabrazos M en la silla con los tornillos Q.
Los apoyabrazos están marcados como "L" para la izquierda y "R" para la derecha.

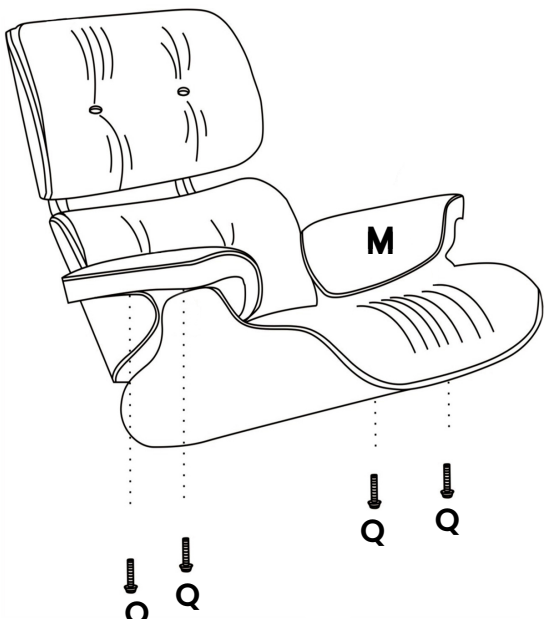


**5** Atornille los 5 topes K debajo de la base A. Introduzca completamente la pieza G en la base A. Recomendamos el uso de un mazo para facilitar el proceso. Coloque la arandela transparente H en la pieza F. Inserte la pieza F en la base A.

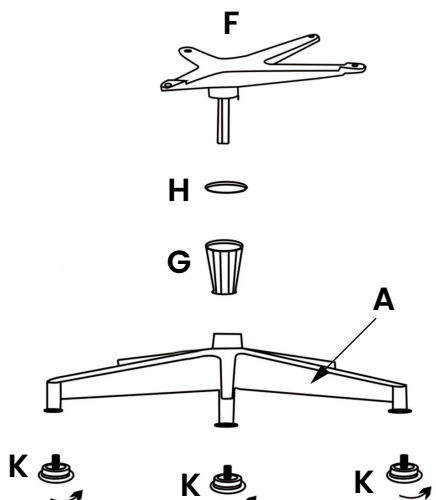

**6** Con la herramienta S, inserte el anillo I en el centro de la base A. El anillo I ayuda a conectar la base A y la pieza F.

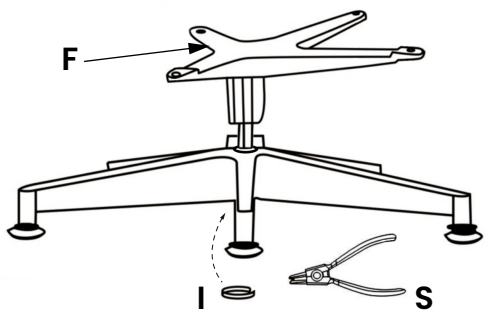


**7** Monte la base de la silla y el asiento con los tornillos P y las arandelas T.

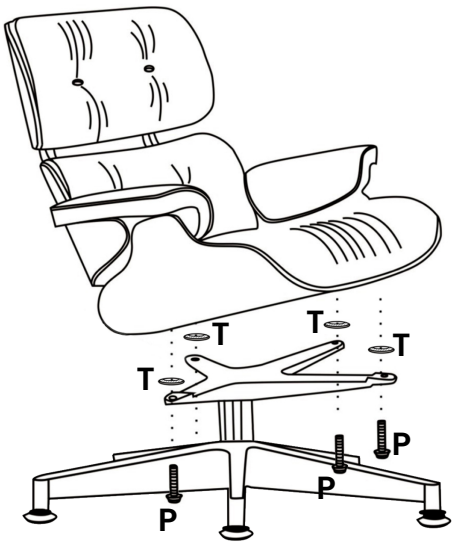

**8** Asegúrese de que todos los tornillos estén bien apretados y disfrute de su nueva reposera!

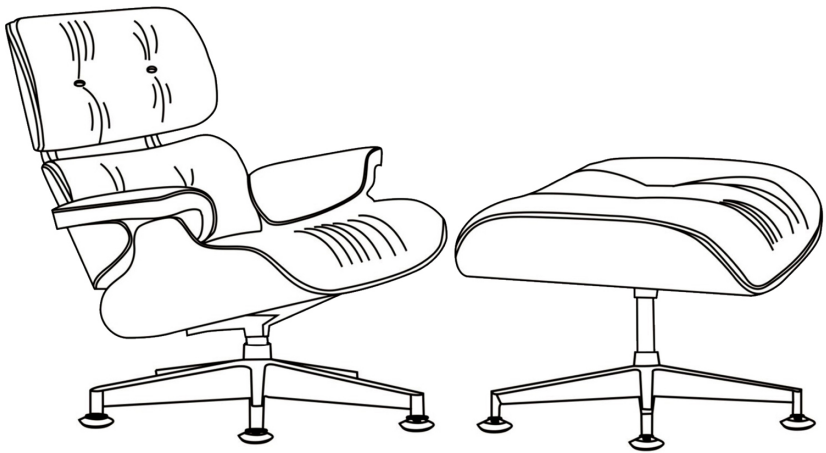

## Síganos

Stefano Design

stefanodesignfr

stefanodesign

www.stefanodesign.fr

# STEFANODESIGN

## Manual do utilizador

Com os nossos agradecimentos

Receba **5% de desconto**
na sua próxima compra
com o cupão

**SATISFACTION5**

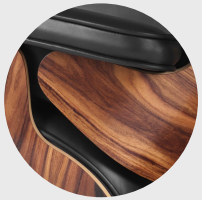

FOLHEADO DE MADEIRA NATURAL COM CASCA DE CONTRAPLACADO DE 7 CAMADAS



ESPUMA DE ALTA DENSIDADE



ALMOFADA FEITA À MÃO

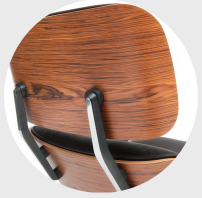

SUPORTES DE ALUMÍNIO DE ALTA QUALIDADE



# Instruções de instalação

Por favor, siga as instruções abaixo para uma instalação bem sucedida.
O nosso serviço ao cliente está disponível de segunda a sábado, se necessário.

| ITEM | PIC | QTY |
|---|---|---|
| A |  Chair legs | 1 |
| B |  Ottoman legs | 1 |
| C |  Chair seat | 1 |
| D |  Ottoman cushion | 1 |
| E |  Ottoman base | 1 |
| F |  Chair base | 1 |
| G |  Chair dust guard | 1 |
| H |  Chair rubber pad | 1 |
| I |  Chair fixed ring | 1 |
| J |  Ottoman fix screw | 4 |

| ITEM | PIC | QTY |
|---|---|---|
| K |  Chair fix screw | 5 |
| L |  Chair back rest | 1 |
| M |  Arm rest | 2 |
| N |  Steel bracket | 2 |
| O |  Screw 8*18 | 8 |
| P |  Screw 6*25 | 8 |
| Q |  Screw 6*16 | 4 |
| R |  Tool | 2 |
| S |  Tool | 1 |
| T |  Rubber gasket | 8 |



**1** Ao montar, utilizar a embalagem ou uma película protectora no chão para evitar que as partes da cadeira sejam danificadas ao tocar no chão.

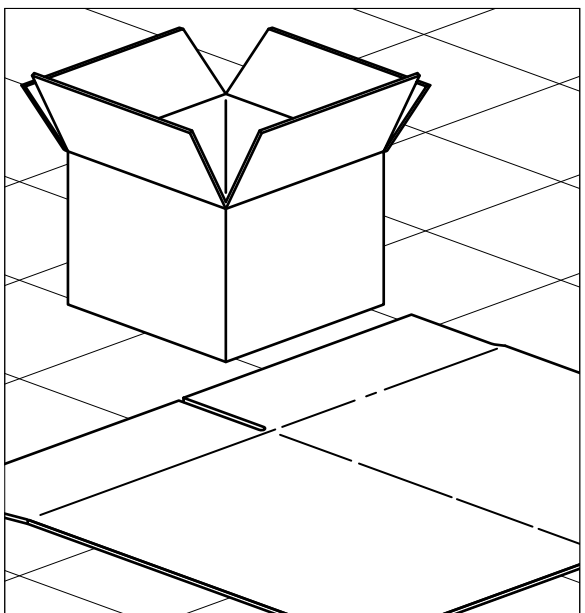

**2** Montagem do Ottoman: aparafusar os 4 patins J debaixo das pernas da base B. Inserir a parte E na base B. Utilizando os parafusos P e as anilhas T, fixar a almofada D ao seu suporte.

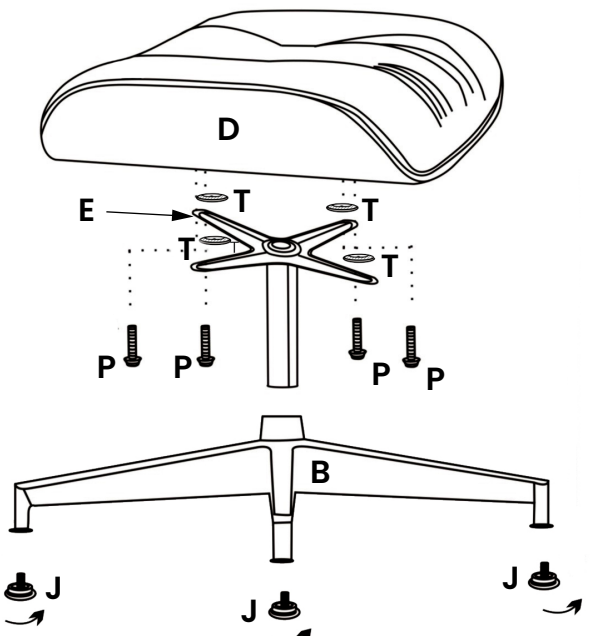

**3**

Montagem da cadeira: Recomendamos o posicionamento das costas e do assento da cadeira num sofá para facilitar a montagem.

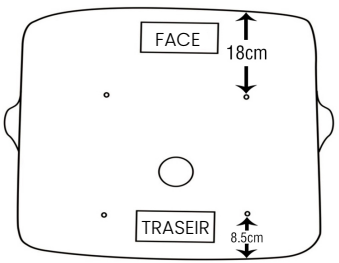


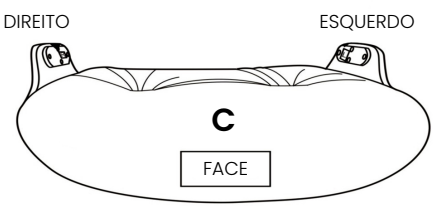


Aparafusar ligeiramente os parafusos O e o suporte metálico N no encosto da cadeira L. Aparafusar ligeiramente os O's no assento da cadeira. Em seguida, aparafusar os 8 parafusos O gradualmente até estarem completamente apertados.

Se os parafusos não encaixarem facilmente, aplicar óleo ou WD40 nos parafusos e furos para facilitar o aperto.

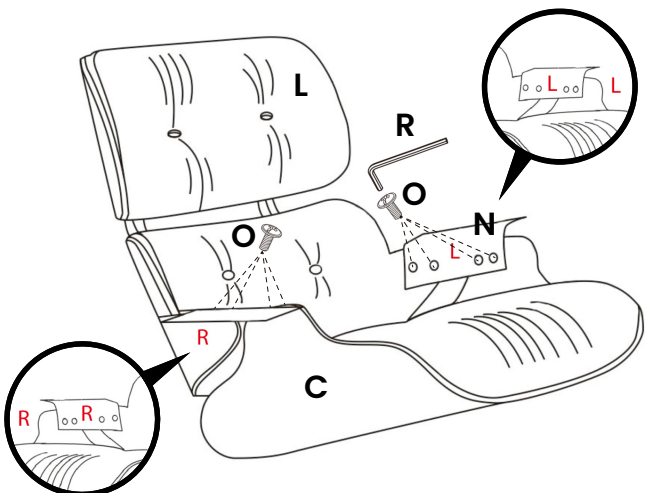


L= Lado esquerdo
R= Lado direito

**4**

Fixar os apoios de braços M à cadeira utilizando os parafusos Q. O apoio de braço com a marca "L" é posicionado à esquerda e o apoio de braço com a marca "R" à direita.

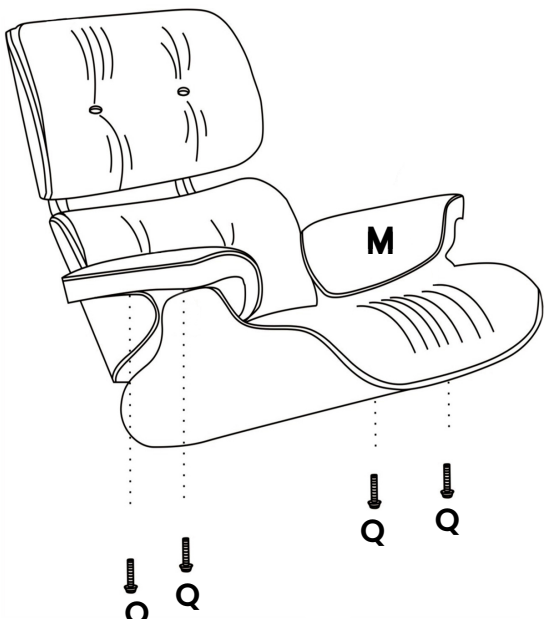


**5**

Aparafusar os 5 patins K debaixo das pernas da base A.
Inserir a parte G na base A, na medida do possível. Recomendamos a utilização de um macete.
Adicionar a rondela transparente H à parte F.
Inserir a parte F na base A.

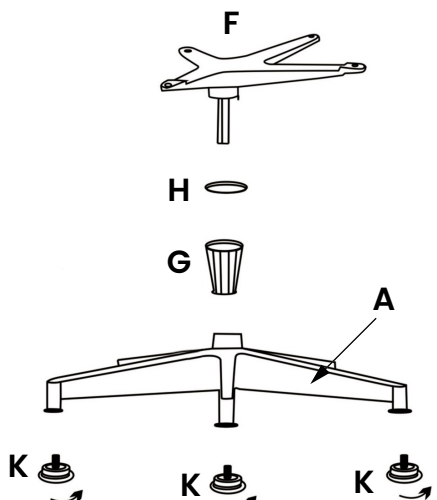

**6** Inserir o anel I com a ferramenta S no centro da base A. A parte I é utilizada para fixar a base A e a parte F juntas.

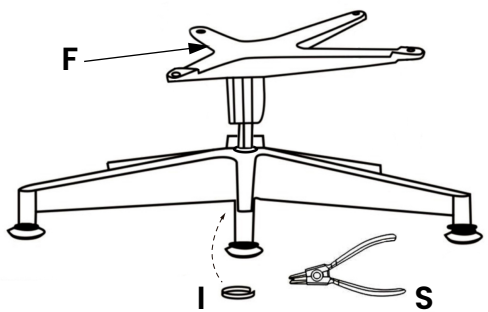


**7** Montar a base da cadeira e o assento com os parafusos P e as anilhas T.

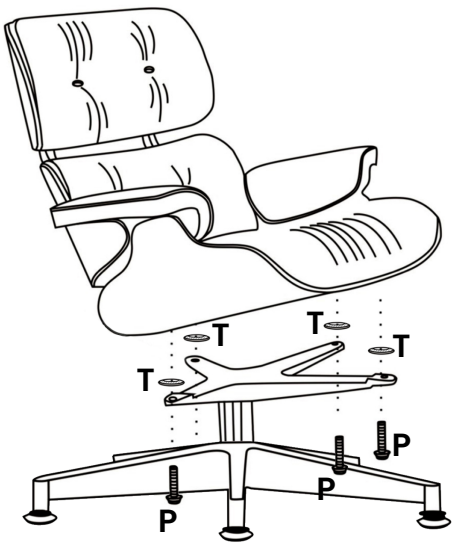

**8** Certifique-se de que todos os parafusos estão apertados e aproveite a sua nova cadeira!

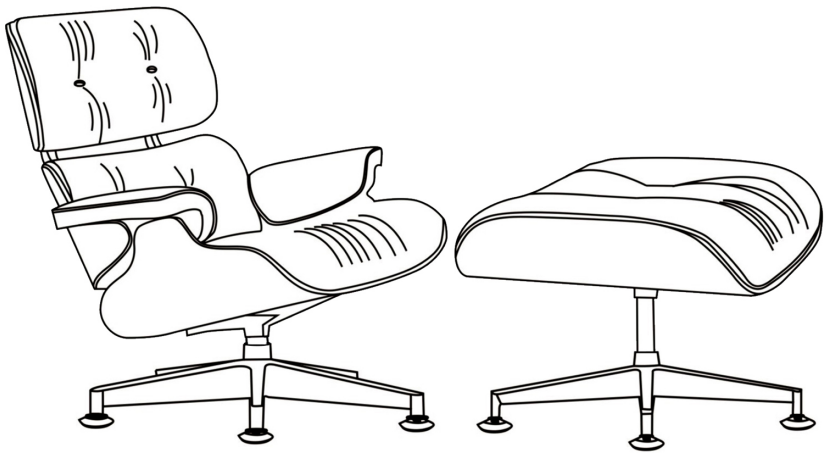

## Siga-nos

 Stefano Design

 stefanodesignfr

 stefanodesign

 www.stefanodesign.fr